文件資料管制 文件資料管制 文件資料管制 All rights reserved



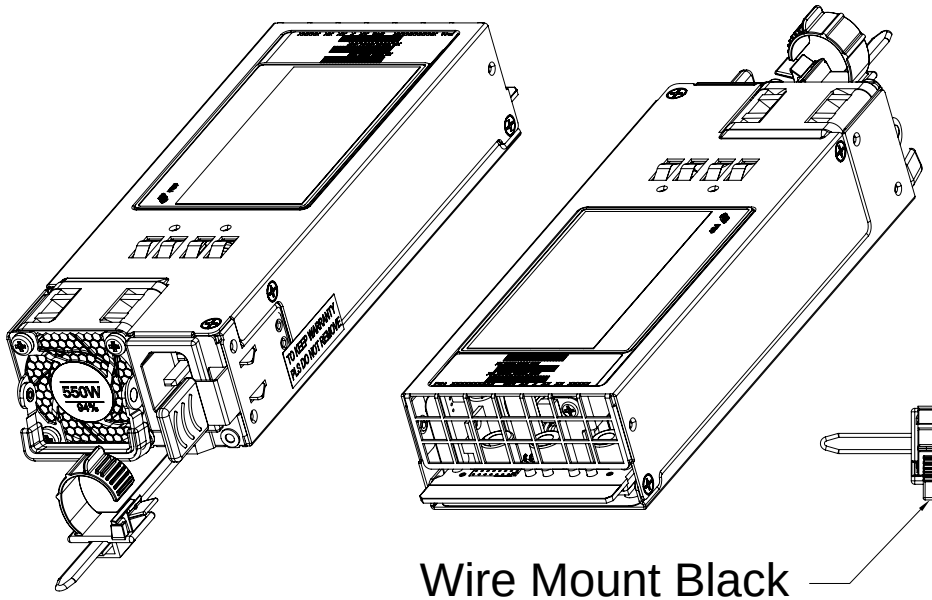


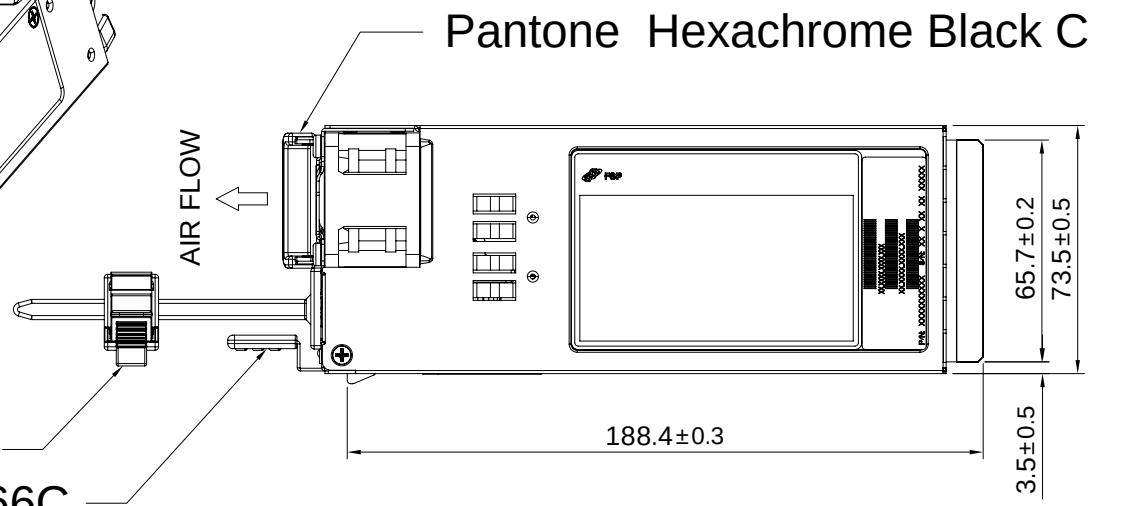


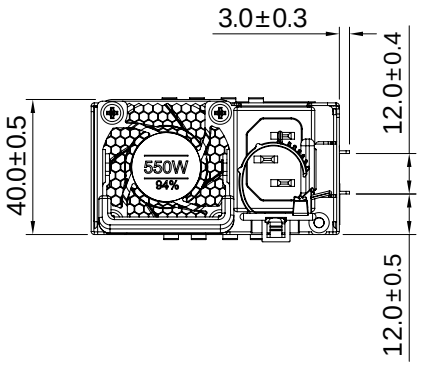


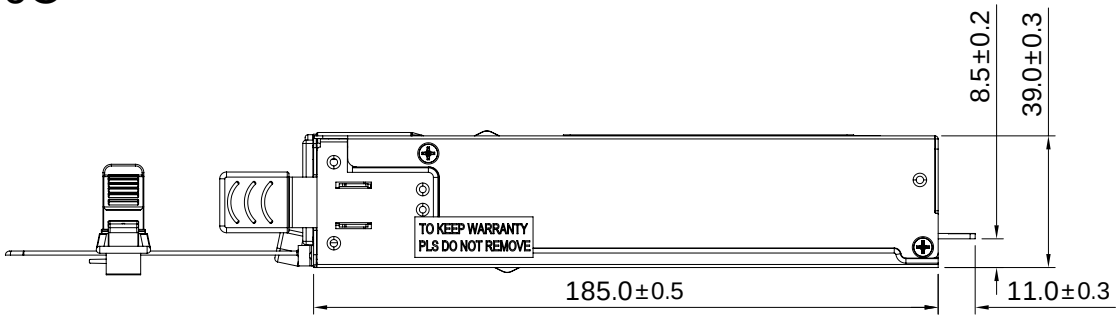


P/N.:9PA5508600

| | | | | |
|---|---|---|---|---|
| MODEL NO.:FSP550-20FM(STD0001) | | TITLE:ASSY | SHEET:1OF1 | REV:01 |
| RD12 | PE | DRAWN | DATE | |
| | | Webb | NOV.23.2018 | |
| | | | | |

Note:
黑色塑膠線扣出貨時,不須組裝,依生產注意事項放入指定包材位置.

建立時間:2018-11-26 10:55:05
OAD-00002732-R03.pdf
1/1禁止翻印外洩 All rights reserved