Установка и эксплуатация

■ Комплект поставки

- В комплект поставки входят:
  - ИБП & Руководство пользователя
- Извлеките ИБП из упаковки и проверьте его на предмет возможных повреждений, которые могли произойти во время перевозки. Если такие повреждения обнаружены, упакуйте ИБП и верните его по месту покупки.

■ Подключение к электросети

- Подключите силовой шнур к электросети. После этого ИБП начнёт заряжать встроенную батарею. Для достижения лучшего результата заряжайте ИБП 6 часов перед первым использованием.

■ Подключение оборудования к ИБП

- Подключите свое оборудование к розеткам резервного питания на задней панели ИБП.
- **ПРИМЕЧАНИЕ:** Убедитесь, что ИБП включен, чтобы защитить все важные устройства от потери данных во время сбоя питания.
- **ВНИМАНИЕ:** НИКОГДА не подключайте лазерный принтер или сканер к розеткам резервного питания ИБП. Такое оборудование может привести к существенной перегрузке ИБП.

■ Включение / Выключение ИБП

- Для того чтобы включить ИБП, плавно нажмите кнопку включения, после чего светодиодный индикатор или ЖК экран загорится. Для того чтобы выключить ИБП, повторно нажмите кнопку включения, после чего светодиодный индикатор или ЖК экран погаснет.

Задняя панель

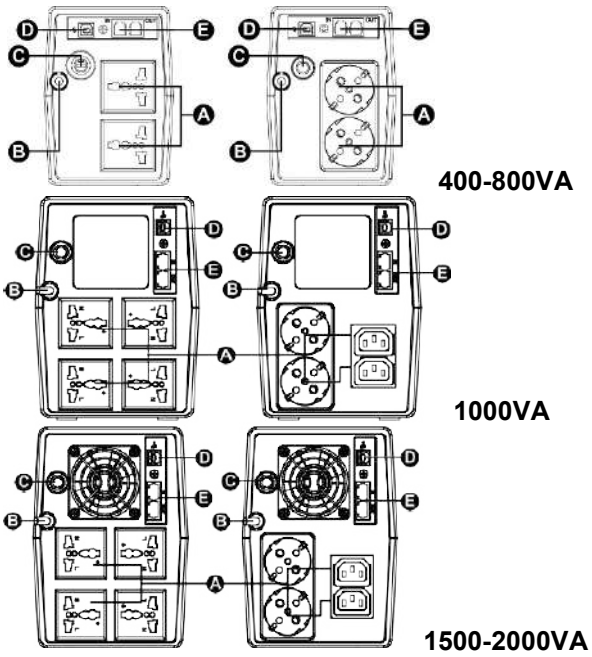

A: Выходные розетки
B: Вход переменного тока
C: Предохранитель / выключатель
D: USB-порт (опционально)
E: защита от перенапряжения (опционально)

ЖК Дисплей

ИНФОРМАЦИОННЫЙ ЖК ЭКРАН

UPS mode	LCD	Description
UPS Power on		When UPS is powered on, it will enter this mode for 4 seconds.
AC Mode	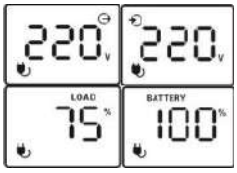 Когда AVR работает, значок будет мигать каждую секунду.	LCD information will be displayed in the following order when LCD is touched. 1.Output voltage 2.Input voltage 3.Load level 4.Battery capacity
Overload in AC mode	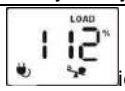 icon will flash.	When overload occurs, alarm will beep every 0.5 second.
Battery Mode	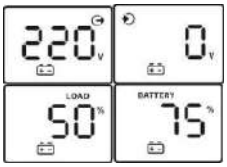 When battery level is low, icon will flash.	Alarm will beep every 10 seconds and LCD information will be displayed in the following order when LCD is touched. 1.Output voltage 2.Input voltage 3.Load level 4.Battery capacity
Overload in battery mode	icon will flash.	When overload occurs, alarm will beep every 0.5 second.

Примечание: при необходимости подсветка ЖК экрана активируется касанием экрана.

Коды неисправностей:

Неисправность	ЖК экран	Решение
Короткое замыкание выходного канала		Отключите от ИБП закороченного устройства и перезапустите устройство.
Устройство перегружено		Отключите всю нагрузку и перезапустите ИБП.
Перезаряд		Немедленно обратитесь в сервисный центр.
Плохой заряд или быстрый разряд батареи		Замените батарею.
Высокое выходное напряжение		Немедленно обратитесь в сервисный центр.
Перегрев		Немедленно обратитесь в сервисный центр.

При появлении кода неисправности – немедленно обратитесь в сервисный центр.

Безопасность

- Этот ИБП работает с напряжением, которое может быть опасным для жизни. Не пытайтесь вскрыть ИБП самостоятельно. Устройство содержит детали, которые не предназначены для замены пользователями. Только квалифицированный персонал имеет право выполнять обслуживание и ремонт.

- Это подключаемое устройство класса «А» с предустановленной на производстве батареей и не требует квалифицированного персонала для работы.
- Розетка, которая питает ИБП, должна находиться рядом с устройством и иметь свободный доступ.
- Во время установки этого оборудования необходимо убедиться, что сумма тока утечки ИБП и подключённого оборудования не превышает 3.5 мА.
- Подключение к любой сетевой розетке отличной от двух полярной, трёхжильной с заземлением может привести к поражению электрическим током, а также вести к нарушению региональных электротехнических правил и норм.
- В случае возникновения чрезвычайной ситуации – нажмите кнопку "OFF" и извлеките вилку из розетки для правильного отключения ИБП.
- Не допускайте попадания жидкостей и других посторонних предметов внутрь ИБП.
- Не ставьте напитки или другие ёмкости с жидкостями на или возле устройства.
- Это устройство предназначено для установки внутри помещений с контролируемым климатом (регулируемая температура, внутреннее помещение без токопроводящих частиц). Избегайте для установки ИБП мест со стоящей или текущей водой или мест с высокой влажностью.
- Не подключайте вилку питания ИБП к его выходам резервного питания.
- Не подключайте удлинитель или сетевой фильтр к выходам ИБП.
- Не подключайте к ИБП устройства такие как медицинское оборудование, оборудование поддержания жизни, микроволновые печи, пылесосы.
- Не бросайте аккумуляторные батареи в огонь, так как они могут стать причиной взрыва.
- Батарея является источником опасности поражения электрическим.
- током и короткого замыкания. Работая с аккумуляторными батареями необходимо соблюдать следующие правила безопасности:
  1) Снимите наручные часы, кольца и другие металлические предметы с рук.
  2) Используйте инструменты с изолированными рукоятками.
  3)Надевайте резиновые перчатки и сапоги.
  4) Не кладите инструменты или металлические части на верх батарей.
  5) Отсоедините источник питания до подключения или отключения батарейного отсека.
- Напряжение внутренней аккумуляторной батареи 12 В постоянного тока. Герметичная, свинцово-кислотная, 6-ти ячеечная.
- При замене батареи, заменяйте её на тот же тип и колл-во герметичных свинцово-кислотных аккумуляторных батарей.
- Не вскрывайте и не деформируйте аккумуляторную батарею или батареи. Содержащийся в них электролит опасен для кожи и глаз. Он может быть токсичным.
- Обслуживание аккумуляторных батарей должно производиться квалифицированным персоналом или под его присмотром, который компетентен в вопросах обслуживания аккумуляторных батарей и правил безопасности при работе с ними. Не допускайте к работе с аккумуляторными батареями не квалифицированный персонал.
- Внимание!!! Опасность поражения электрическим током. После отсоединения ИБП от электросети, опасное напряжение в нём всё еще может сохранятся из-за питания от батареи. Во время обслуживания или ремонта ИБП отсоединяйте клеммы плюс и минус аккумуляторной батареи.
- Для уменьшения риска перегрева ИБП не закрывайте вентиляционные отверстия ИБП, избегайте попадания прямых солнечных лучей на устройство и не устанавливайте устройство возле нагревательных бытовых приборов.
- Перед уборкой отключайте ИБП. Не используйте для уборки возле ИБП моющие жидкости и спреи.

Поиск проблемы

Проблема	Возможная причина	Решение
Нет индикации на панели	ИБП не включён	Включите ИБП.
	Низкий заряд батареи.	Заражайте батарею не менее 6 часов.
	Неисправность батареи.	Замените батарею.
ИБП работает только от батареи	Силовой шнур не правильно подсоединён или ослаблен.	Проверьте подключение силового шнура.
Непрерывный сигнал.	Проверьте таблицу кодов неисправности для установления причины	Действуйте согласно указаний в таблице кодов неисправностей
Небольшое время резервной работы ИБП	Низкий заряд батареи	Заражайте батарею не менее 6 часов.
	ИБП перегружен	Отключите часть нагрузки. Перед повторным подключением оборудования убедитесь, что нагрузка совпадает с заявленной в спецификации ИБП.
	Батарея неисправна	Замените батарею.

Спецификация

400VA/650VA/800VA

МОДЕЛЬ	iFP400	iFP 650	iFP 800
МОЩНОСТЬ	400VA/ 240W	650VA/ 360W	800VA/ 480W
Входное напряжение	220/230/240 В АС		
Диапазон входного напряжения	140-290 В АС		
Регулировка выходного напряжения	± 10%(в режиме батареи)		
Время переключения	типовое 2-6 мс		
Форма волны	Моделированная синусоида		
Тип батареи	12V/4.5Ah	12V/7Ач	12V/9Ач
Кол-во батарей	1	1	1
Время заряда	4 часов восстанавливает 90% ёмкости		
Размеры (мм)	300 x 101 x 142		
Вес нетто (кг)	3.55	4.25	4.9
Влажность	0-90% RH @ 0-40°C (без конденсации)		
Уровень шума	Менее 40дБ		

*Спецификация может быть изменена без предварительного уведомления.

1000VA/1500VA/2000VA

МОДЕЛЬ	iFP 1000	iFP 1500	iFP 2000
МОЩНОСТЬ	1000VA/ 600W	1500VA/ 900W	2000VA/ 1200W
Входное напряжение	220/230/240 В АС		
Диапазон входного напряжения	140-290 В АС		
Регулировка выходного напряжения	± 10%(в режиме батареи)		
Время переключения	типовое 2-6 мс		
Форма волны	Моделированная синусоида		
Тип батареи	12V/7Ач	12V/9Ач	12V/9Ач
Кол-во батарей	2	2	2
Время заряда	4-6 часов восстанавливает 90% ёмкости		
Размеры (мм)	320 x 130 x 182		
Вес нетто (кг)	8.2	10.4	11
Влажность	0-90% RH @ 0-40°C (без конденсации)		
Уровень шума	Менее 40дБ		

*Спецификация может быть изменена без предварительного уведомления

Установка та експлуатація

■ Комплект поставки

- У комплект поставки входять:
  - ДБЖ & Посібник користувача
- Вийміть ДБЖ з упаковки і перевірте його на предмет можливих пошкоджень, які могли статися під час перевезення. Якщо такі пошкодження виявлені, упакуйте ДБЖ і поверніть його за місцем покупки.

■ Підключення до електромережі

- Під'єднайте кабель живлення до електромережі. Після цього ДБЖ почне заряджати вбудовану батарею. Для досягнення кращого результату заряджайте ДБЖ 6 годин перед першим використанням..

■ Підключення обладнання до ДБЖ

- Підключіть своє обладнання до розеток резервного живлення на задній панелі ДБЖ.
- **ПРИМІТКА:** Переконайтеся, що джерело включене, щоб захистити всі важливі пристрої від втрати даних під час збою живлення.
- **УВАГА:** НІКОЛИ не підключайте лазерний принтер або сканер до розеток резервного живлення ДБЖ. Таке обладнання може привести до істотного перевантаження ДБЖ.

■ Включення / Виключення ДБЖ

- Для того щоб включити ДБЖ, плавно натисніть кнопку включення, після чого світлодіодний індикатор або ЖК екран загориться. Для того щоб вимкнути ДБЖ, повторно натисніть кнопку включення, після чого світлодіодний індикатор або ЖК екран згасне.

Задняя панель

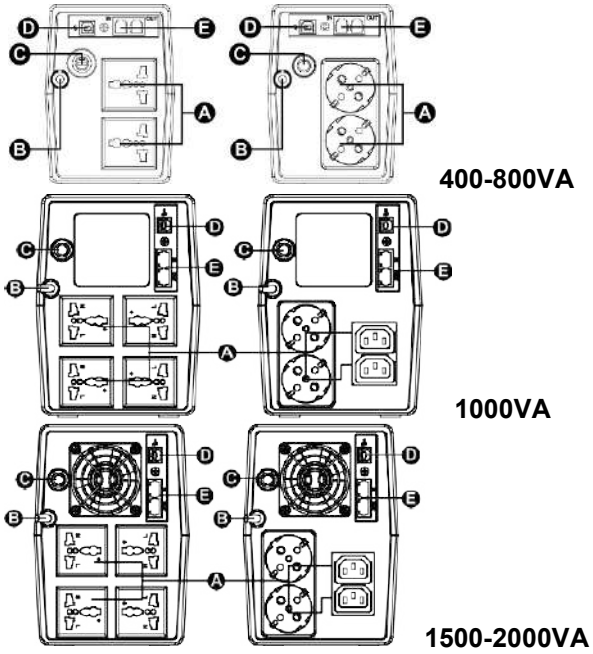

A: Виходні розетки
B: Вхід змінного струму
C: Запобіжник / вимикач
D: USB-порт (опційно)
E: Захист від перенапруги (опційно)

РК-екран

ІНФОРМАЦІЙНИЙ РК_ЕКРАН

Режим ДБЖ	РК-екран	Опис
UPS Power on		Коли ДБЖ увімкнено, він переходить у цей режим на 4 секунди.
AC Mode	Коли AVR працює, значок буде блимати щосекунди.	Інформація про РК-дисплей відображатиметься в наступному порядку, коли торкатися РК-дисплея. 1.Вихідна напруга 2. Вхідна напруга 3. Рівень завантаження 4. Ємність акумулятора
Overload in AC mode	значок блиматиме	Коли виникає перевантаження, сигнал тривоги подаватиметься кожні 0,5 секунди.
Battery Mode	Коли рівень заряду акумулятора низький, значок блиматиме.	Подаватиметься звуковий сигнал кожні 10 секунд, а інформація на РК-дисплей відображатиметься в такому порядку, коли торкатися РК-дисплея. 1.Вихідна напруга 2.Вхідна напруга 3.Рівень навантаження 4. Ємність акумулятора
Overload in battery mode	значок блиматиме.	Коли виникає перевантаження, сигнал тривоги подаватиметься кожні 0,5 секунди.

Примітка: при необхідності підсвічування РК-екрану активується дотиком до екрану.

Коди несправностей:

Несправність	РК-екран	Рішення
Коротке замикання вихідного каналу	F01	Вимкніть від ДБЖ закорочені пристрої та ввімкніть останній.
пристрій перевантажено	F02	Вимкніть все навантаження і перезапустіть ДБЖ.
перезаряд	F03	Негайно зверніться в сервісний центр.
Поганий заряд або швидкий розряд батареї	F04	Замініть батарею.
Висока вихідна напруга	F05	Негайно зверніться в сервісний центр.
Перегрів	F06	Негайно зверніться в сервісний центр.

При появі коду несправності - негайно зверніться в сервісний центр.

Безпека

- Цей ДБЖ працює з напругою, що може бути небезпечним для життя. Не намагайтеся відкрити ДБЖ самостійно. Пристрій містить деталі, які не призначені для заміни користувачами. Тільки кваліфікований персонал має право виконувати обслуговування та ремонт.
  Це пристрій, що підключається класу «А» з попередньо встановленою на виробництві батареєю і не вимагає кваліфікованого персоналу для роботи.
- Розетка, яка живить ДБЖ, повинна знаходитися поряд з пристроєм і мати вільний доступ.
- Під час установки цього устаткування необхідно переконатися, що сума струму витоку ДБЖ і підключеного обладнання не перевищує 3.5 мА.
- Підключення до будь-якої електричної розетки відмінною від двох полярної, трижильний з заземленням може призвести до ураження електричним струмом, а також вести до порушення регіональних електротехнічних правил і норм.
- У разі виникнення надзвичайної ситуації - натисніть кнопку "OFF" і вийміть вилку з розетки для правильного відключення ДБЖ.
- Не допускайте потрапляння рідин та інших сторонніх предметів всередину ДБЖ.
- Не ставте напої або інші ємності з рідинами на або біля пристрою.
- Цей пристрій призначений для установки всередині приміщень з контрольованим кліматом (регульована температура, внутрішнє приміщення без струмопровідних частинок). Уникайте для установки ДБЖ місць зі стоячою або проточною водою або місць з високою вологістю.
- Не підключайте вилку живлення ДБЖ до його виходів резервного живлення.
- Не підключайте подовжувач або мережевий фільтр до виходів ДБЖ.
- Не підключайте до ДБЖ пристрої такі як медичне обладнання, устаткування підтримки життя, мікрохвильові печі, пилососи.
- Не кидайте акумулятори у вогонь, оскільки вони можуть стати причиною вибуху.
- Батарея є джерелом небезпеки ураження електричним. струмом і короткого замикання. Працюючи з акумуляторними батареями необхідно дотримуватися наступних правил безпеки:
  3) Зніміть наручний годинник, кільця і інші металеві предмети з рук.
  4) Використовуйте інструменти з ізольованими рукоятками.
  5) Одягайте гумові рукавички і чоботи.
  6) Чи не кладіть інструменти або металеві частини на верх батарей.
  7) Спочатку вимкніть електропостачання до підключення або відключення батарейного відсіку.
- Напруга внутрішньої акумуляторної батареї 12 В постійного струму. Герметична, свинцево-кислотна, 6-ти осередкова.
- При заміні батареї, замінюйте її на той же тип і кіл-ть герметичних свинцево-кислотних акумуляторних батарей.
- Не відкривайте і не деформуйте акумуляторну батарею або батареї. Електроліт небезпечний для шкіри і очей. Він може бути токсичним.

- Обслуговування акумуляторних батарей повинно проводитися кваліфікованим персоналом або під його наглядом, який компетентний у питаннях обслуговування акумуляторних батарей та правил безпеки при роботі з ними. Не допускайте до роботи з акумуляторними батареями не кваліфікований персонал.

Увага!!! Небезпека ураження електричним струмом. Після від'єднання безперервного живлення від електромережі, небезпечна напруга в ньому все ще може зберігатися через живлення від батареї. Під час обслуговування або ремонту ДБЖ відключайте клеми плюс і мінус акумуляторної батареї.

- Для зменшення ризику перегріву ДБЖ не закривайте його повітрозабірники, уникайте потрапляння прямих сонячних променів на пристрій і не встановлюйте пристрій біля нагрівальних побутових приладів.
- Перед прибиранням відключайте ДБЖ. Не використовуйте для прибирання біля ДБЖ засоби для чищення чи спреї.

Пошук проблеми

Проблема	можлива причина	Рішення
Немає індикації на панелі	ДБЖ не увімкнений	Увімкніть ДБЖ.
	Низький заряд батареї	Заражайте батареї не менше 6 годин.
	Несправність батареї.	Замініть батарею.
ДБЖ працює тільки від батареї	Силовий шнур не правильно приєднаний або ослаблений.	Перевірте підключення силового шнура.
Безперервний сигнал.	Перевірте таблицю кодів несправності для встановлення причини	Дійте згідно вказівок в таблиці кодів несправностей
Невеликий час резервної роботи ДБЖ	Низький заряд батаре	Заражайте батарею не менше 6 годин.
	ДБЖ перевантажений	Вимкніть частина навантаження. Перед тим як під'єднувати устаткування переконайтеся, що навантаження збігається з заявленим в специфікації ДБЖ.
	Батарея несправна	Замініть батарею.

Специфікація

400VA/650VA/800VA

МОДЕЛЬ	iFP400	iFP 650	iFP 800
ПОТУЖНІСТЬ	400VA/ 240W	650VA/ 360W	800VA/ 480W
Вхідна напруга	220/230/240 В АС		
Діапазон вхідної напруги	140-290 В АС		
Регулювання вихідної напруги	± 10%(в режимі батареї)		
Час перемикання	типове 2-6 мс		
Форма хвилі	Модульована синусоїда		
Тип батареї	12V/4.5Ah	12V/7Ah	12V/9Ah
Кількість батарей	1	1	1
Час заряду	4 години відновлює 90% ємності		
Розміри (мм)	300 x 101 x 142		
Вага нетто (кг)	3.55	4.25	4.9
Вологість	0-90% RH @ 0-40°C (без конденсації)		
Рівень шуму	Менше 40дБ		

* Специфікація може бути змінена без попереднього повідомлення.

1000VA/1500VA/2000VA

МОДЕЛЬ	iFP 1000	iFP 1500	iFP 2000
ПОТУЖНІСТЬ	1000VA/ 600W	1500VA/ 900W	2000VA/ 1200W
Вхідна напруга	220/230/240 В АС		
Діапазон вхідної напруги	140-290 В АС		
Регулювання вихідної напруги	± 10%(в режимі батареї)		
Час перемикання	типове 2-6 мс		
Форма хвилі	Моделированная синусоида		
Тип батареї	12V/7 Ah	12V/9 Ah	12V/9 Ah
Кількість батарей	2	2	2
Час заряду	4-6 годин відновлює 90% ємності		
Розміри (мм)	320 x 130 x 182		
Вага нетто (кг)	8.2	10.4	11
Вологість	0-90% RH @ 0-40°C (без конденсації)		
Рівень шуму	Менше 40дБ		

* Специфікація може бути змінена без попереднього повідомлення.

User Manual

Line Interactive UPS
400VA-2000VA

INSTALLATION & OPERATION

❶ Inspection

The following items are inside the box:

● UPS unit ● User manual

Remove the UPS from its package and inspect it for damage that may have occurred during shipping. If any damage is discovered, re-pack the unit and return it to the place of purchase.

❷ Connect to Utility Power

Connect AC power cord to utility power. Then, the UPS will start to charge inside battery. For best result, charge the battery for 6 hours prior to initial use.

❸ Connect Modem/Phone Line

(only for the model with RJ-11 port)

This UPS protects a single line (1 in/1 out) phone, modem, or fax machine from surges when connected through the UPS. Plug in conning Internet line into the "IN" socket. Use one more Internet line cable in the "OUT" socket and plug one other end to the modem input socket.

REAR PANEL

400VA/650VA/800VA

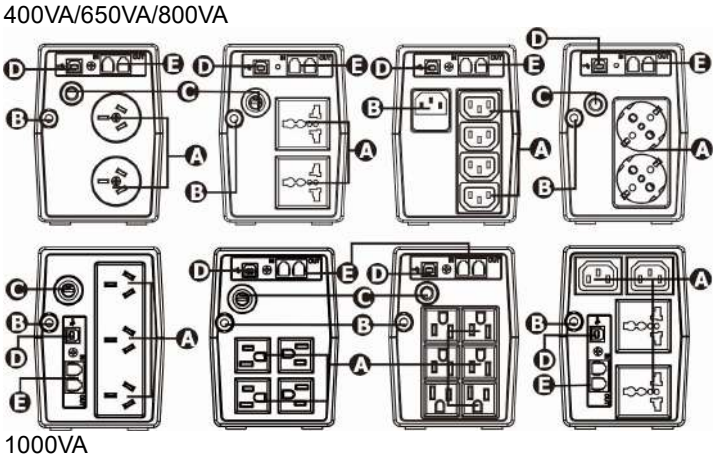

1000VA

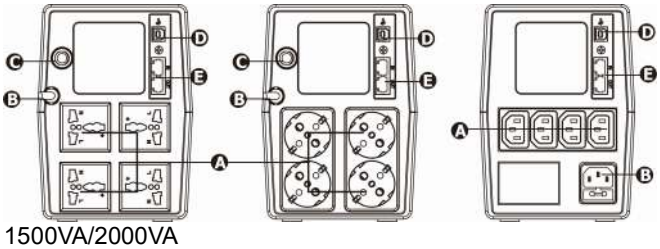

1500VA/2000VA

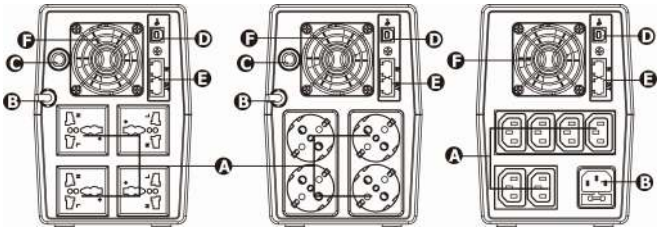

A. Battery backup outlets:

B. AC input

C. Fuse/Circuit breaker (option)

D. USB com. port (option)

E. Modem/Phone line surge protection (option)

F. Cooling fan (only for 1500/2000 models)

❹ Plug in Equipment

Plug your equipment to Battery Backup Outlets on the rear panel of the UPS.

NOTE: Make sure that the UPS is powered on to protect all important devices from data loss during power failure.

CAUTION: NEVER connect a laser printer or scanner to the battery backup outlets of UPS. The equipment may draw significantly power to overload the UPS.

❺ Connect Com. Port and Install Software

(only for the model with USB port)

Connect one end of the USB cable to PC and the other to the USB port at the rear of the UPS.

Download the latest version of ViewPower software from http://www.power-software-download.com to your hard drive.

Follow on-screen instructions to complete the software installation.

LCD DISPLAY

Operation Display

UPS Mode	LCD	Description
UPS Power on	888	When UPS is powered on, it will enter this mode for 4 seconds.
AC Mode	220 220 75 100 When AVR is functioning, icon will flash every second.	LCD information will be displayed in the following order when LCD is touched. 1. Output voltage 2. Input voltage 3. Load level 4. Battery capacity
Overload in AC mode	112 icon will flash.	When overload occurs, alarm will beep every 0.5 second.
Battery Mode	220 0 50 75 When battery level is low, icon will flash.	Alarm will beep every 10 seconds and LCD information will be displayed in the following order when LCD is touched. 1. Output voltage 2. Input voltage 3. Load level 4. Battery capacity
Overload in battery mode	112 icon will flash.	When overload occurs, alarm will beep every 0.5 second.

NOTE: If backlight shuts off, you may activate it by touching the screen.

Fault Code Table:

Fault condition	LCD	Solutions
Output short circuited	F01	Disconnect short-circuited loads and restart the UPS again.
Overload fault	F02	Disconnect all output loads and restart the UPS again.
Overcharge	F03	Call for service immediately.
Bad or severely discharged battery	F04	Please replace the battery.
High output voltage fault	F05	Call for service immediately.
Over-temperature	F06	1. Turn off the unit and wait for cooling. 2. Or remove excessive loads and wait for cooling.

If fault alarm occurs, please call for service immediately.

User Manual

Line Interactive UPS
400VA-2000VA

SAFETY CAUTION

SAVE THESE INSTRUCTION-This manual contains important instructions that should be followed during installation and maintenance of the UPS and batteries.

- This UPS utilizes voltage that may be hazardous. Do not attempt to disassemble the unit. The unit contains no user replaceable parts. Only factory service personnel may perform repairs.
- This pluggable type A equipment with battery already installed by the supplier is operator installable and may be operated by laymen.
- The mains socket outlet that supplies the UPS shall be installed near the UPS and shall be easily accessible.
- During the installation of this equipment it should be assured that the sum of the leakage currents of the UPS and the connected loads does not exceed 3.5mA.
- Connection to any other type of receptacle other than a two-pole, three-wire grounded receptacle may result in shock hazard as well as violate local electrical codes.
- In the event of an emergency, press the "OFF" button and disconnect the power cord from the AC power supply to properly disable the UPS.
- Do not allow any liquids or any foreign object to enter the UPS. Do not place beverages or any other liquid-containing vessels on or near the unit.
- This unit intended for installation in a controlled environment (temperature controlled, indoor area free of conductive contaminants). Avoid installing the UPS in locations where there is standing or running water, or excessive humidity.
- Do not plug the UPS input into its own output.
- Do not attach a power strip or surge suppressor to the UPS.
- Do not attach non-computer-related items, such as medical equipment, life-support equipment, microwave ovens, or vacuum cleaners to UPS.
- Do not dispose of batteries in a fire as they may explode.
- A battery can present a risk of electrical shock and high short circuit current. The following precautions should be observed when working on batteries:
  1) Remove watches, rings, or other metal objects from the hands.
  2) Use tools with insulated handles.
  3) Wear rubber gloves and boots.
  4) Do not lay tools or metal parts on top of batteries.
  5) Disconnect charging source prior to connecting or disconnecting batteries terminal.
  6) Determine if battery is inadvertently grounded. If inadvertently grounded, remove source from ground. Contact with any part of a grounded battery can result in electrical shock. The likelihood of such shock can be reduced if such grounds are removed during installation and maintenance.
- Internal battery voltage is 12VDC.Sealed, lead-acid, 6-cell battery.
- Servicing of batteries should be performed or supervised by personnel knowledgeable of batteries and the required precautions. Keep unauthorized personnel away from batteries.
- When replacing batteries, replace with the same number and type of sealed lead-acid battery.
- Do not open or mutilate the battery or batteries. Release electrolyte is harmful to the skin and eyes. It may be toxic.
- Attention, hazardous through electric shock. Also with disconnection of this unit from the mains, hazardous voltage still may be accessible through supply from battery. The battery supply should be therefore disconnected in the plus and minus pole at the connectors of the battery when maintenance or service work inside the UPS is necessary.
- To reduce the risk of overheating the UPS, do not cover the UPS' cooling vents and avoid exposing the unit to direct sunlight or installing the unit near heat emitting appliances such as space heater or furnaces.
- Unplug the UPS prior to cleaning and do not use liquid or spray detergent.
- **WARNING:** This is a category C2 UPS product. In a residential environment, this product may cause radio interference, in which case the user may be required to take additional measures.

SPECIFICATIONS

MODEL	400	650	800
CAPACITY	400VA/240W	650VA/360W	800VA/480W
Input Voltage	220/230/240 VAC		
Input Voltage Range	162-290 VAC		
Output Voltage Regulation	± 10 % (Bat. mode)		
Transfer Time	Typical 2-6 ms		
Waveform	Simulated Sine Wave		
Battery Type & No	12V/4.5Ahx1	12V/7Ahx1	12V/9Ahx1
Charging Time	6 hours recover to 90% capacity		
Dimension (DxWxH)	300 x 101 x 142 mm		
Net Weight (kgs)	3.7	4.4	5
Humidity	0-90% RH @ 0-40°C non-condensing)		
Noise Level	Less than 40dB		

MODEL	1000	1500	2000
CAPACITY	1KVA/600W	1.5KVA/900W	2KVA/1200W
Input Voltage	220/230/240 VAC		
Input Voltage Range	162-290 VAC		
Output Voltage Regulation	± 10 % (Bat. mode)		
Transfer Time	Typical 2-6 ms		
Waveform	Simulated Sine Wave		
Battery Type & No	12V/7Ah x 2	12V/9Ah x 2	12V/9Ah x 2
Charging Time	6 hours recover to 90% capacity		
Dimension (DxWxH)	320 x 130 x 182		
Net Weight (kgs)	8.2	10.4	11
Humidity	0-90% RH @ 0-40°C non-condensing)		
Noise Level	Less than 40dB		

*Specifications are subject to change without notice.

TROUBLESHOOTING

Problem	Possible Cause	Solutions
Nothing is displayed on LCD panel.	The UPS is not on.	Press the power switch again to turn on the UPS.
	Battery voltage is too low.	Charge the battery at least 6 hours.
	Battery fault.	Replace the battery.
The UPS always on battery mode.	Power cord loose.	Re-plug the power cord.
The UPS continuously beeps.	Please check the fault code for the details.	Please check the fault code for the details.
Backup time too short.	Battery voltage is too low.	Charge the battery at least 6 hours.
	Overload.	Remove some unnecessary loads. Before reconnecting equipment, please verify that the load matches the UPS capability specified in the specs.
	Battery defect.	Replace the battery.

If any abnormal situations occur that are not listed above, please call for service immediately.

User Manual

Line Interactive UPS
400VA-2000VA

INSTALLATION & OPERATION

❶檢查

包裝盒內含以下物品:

● UPS ● 使用手冊

從包裝中取出 UPS，並檢查其在運輸過程中是否損壞。 如果發現任何損壞，請重新包裝設備，並將其送回購買處。

❷連接電力

將交流電源線連接到市電。 然後 UPS 將開始為電池內部充電。 為了獲得最佳效果，請在初次使用前為電池充電 6 小時。

❸連接數據機/電話線

(僅適用具 RJ-11 port 接口設備)

通過 UPS 連接時，此 UPS 可保護單線（1 進 1 出）電話、數據機或傳真機免受電湧的影響。 將 Internet 連接線插入 " IN" 插座。 在 " OUT" 插座中再使用一根 Internet 線電纜，並將另一端插入數據機輸入插座。

REAR PANEL

400VA/650VA/800VA

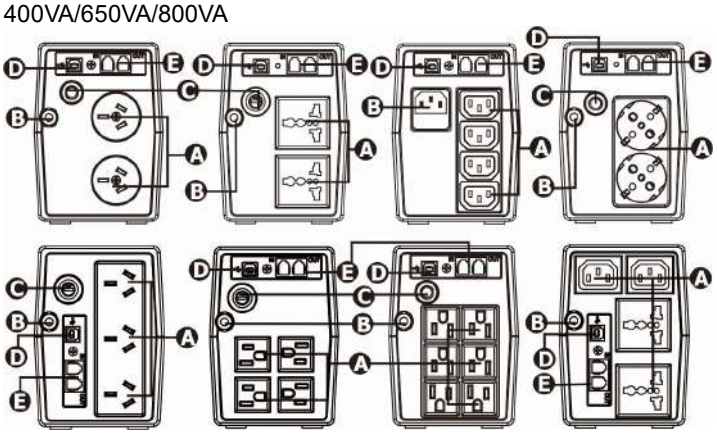

1000VA

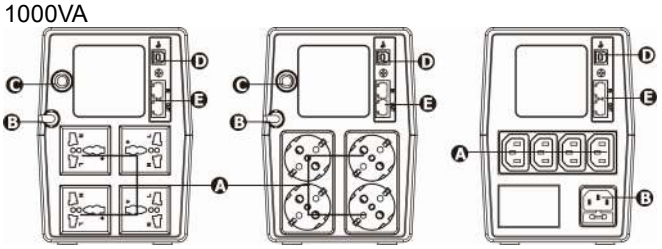

1500VA/2000VA

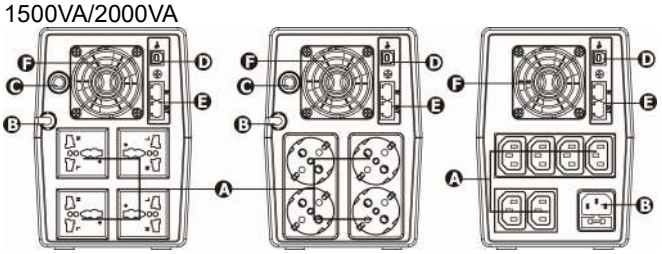

A.保護輸出插座:
B.電源輸入
C.保險絲/開關 (選配)
D.USB 通訊埠 (選配)
E.數據機/電話線 電湧保護 (選配)
F.冷卻風扇 (僅適用 1500/2000 機型)

❹連接保護設備

將設備插入 UPS 後面板上的插座。

注意:確保 UPS 已開機，以保護所有重要設備在電源故障期間不會丟失數據。

警告: 切勿將雷射印表機或掃描器連接到 UPS 的保護插座。 設備可能會消耗大量電源，使 UPS 過載。

❺連接通訊埠與安裝軟體

(僅適用於具備 USB 通訊埠機型)

將 USB 電纜的一端連接到 PC，另一端連接到 UPS 背面的 USB 端口。從 http://www.power-software-download.com 將最新版本的 ViewPower 軟件下載到硬碟上，按照屏幕上的說明完成軟體安裝。

LCD DISPLAY

操作模式說明

UPS 模式	LCD	說明
UPS 開機	888	UPS 開機後，將進入此模式 4 秒鐘。
AC 模式	220 220 75 100 When AVR is functioning, icon will flash every second.	觸摸 LCD 時，將按以下順序顯示 LCD 信息。 1. 輸出電壓 2. 輸入電壓 3. 負載水平 4. 電池容量
AC 模式 過載	112 icon will flash.	發生過載時，警報將每 0.5 秒發出一次嗶聲。
電池模式	220 0 50 75 When battery level is low, icon will flash.	警報將每 10 秒鐘響一聲，並按以下順序顯示 LCD 信息。 1. 輸出電壓 2. 輸入電壓 3. 負載水平 4. 電池容量
電池模式 過載	112 icon will flash.	發生過載時，警報將每 0.5 秒發出一次嗶聲。

注意: 如果背光關閉，則可以通過觸摸屏幕將其喚醒。.

故障碼列表:

故障訊息	LCD	建議方案
輸出短路	F01	斷開短路負載，然後重新啟動 UPS。
輸出過載	F02	斷開所有輸出負載，然後重新啟動 UPS。
過充	F03	與服務中心聯繫。
電池異常	F04	請更換電池。
輸出電壓過高異常	F05	與服務中心聯繫。
過溫	F06	1. 關閉設備並等待冷卻。 2. 或卸下過多的負載，然後等待冷卻。

如果發生故障警報，請立即尋求服務。

User Manual

Line Interactive UPS
400VA-2000VA

SAFETY CAUTION

保存這些說明-本手冊包含重要的說明，在 UPS 和電池的安裝和維護過程中必須遵循。

- 該 UPS 使用的電壓具危險性，請勿嘗試拆卸設備。該設備不包含用戶可更換的部件，只有工廠服務人員才能進行維修。
- 此供應商已安裝的帶有電池的設備可以由操作員安裝，並且可以進行操作。
- 為 UPS 提供電源的電源插座應安裝在 UPS 附近，並應易於接近。
- 在安裝本設備時，應確保 UPS 和所連接負載的漏電流之和不超過 3.5mA。
- 連接除兩極、三線接地的插座以外的任何其他類型的插座都可能導致電擊危險並違反當地的電氣法規。
- 緊急情況下，請按“關閉”按鈕並斷開交流電源的電源線，以正確停用 UPS。
- 請勿讓任何液體或異物進入 UPS，請勿在本機上或其附近放置飲料或任何其他盛有液體的容器。
- 本機適用於受控環境（溫度受控，室內無導電污染物）的安裝。避免將 UPS 安裝在有水或流水或濕度過大的地方。
- 請勿將 UPS 輸入插入自己的輸出中。
- 請勿在 UPS 上安裝延長線或電湧抑制器。
- 請勿將與計算機無關的物品（例如醫療設備，生命支持設備，微波爐或吸塵器）連接到 UPS。
- 請勿將電池丟入火中，否則可能引起爆炸。

SPECIFICATIONS

MODEL	400	650	800
CAPACITY	400VA/240W	650VA/360W	800VA/480W
Input Voltage	220/230/240 VAC		
Input Voltage Range	162-290 VAC		
Output Voltage Regulation	± 10 % (Bat. mode)		
Transfer Time	Typical 2-6 ms		
Waveform	Simulated Sine Wave		
Battery Type & No	12V/4.5Ahx1	12V/7Ahx1	12V/9Ahx1
Charging Time	6 hours recover to 90% capacity		
Dimension (DxWxH)	300 x 101 x 142 mm		
Net Weight (kgs)	3.7	4.4	5
Humidity	0-90% RH @ 0-40°C non-condensing)		
Noise Level	Less than 40dB		

MODEL	1000	1500	2000
CAPACITY	1KVA/600W	1.5KVA/900W	2KVA/1200W
Input Voltage	220/230/240 VAC		
Input Voltage Range	162-290 VAC		
Output Voltage Regulation	± 10 % (Bat. mode)		
Transfer Time	Typical 2-6 ms		
Waveform	Simulated Sine Wave		
Battery Type & No	12V/7Ah x 2	12V/9Ah x 2	12V/9Ah x 2
Charging Time	6 hours recover to 90% capacity		
Dimension (DxWxH)	320 x 130 x 182		
Net Weight (kgs)	8.2	10.4	11
Humidity	0-90% RH @ 0-40°C non-condensing)		
Noise Level	Less than 40dB		

*規格如有更改，恕不另行通知。

- 電池有觸電和短路電流的危險。 使用電池時，應注意以下注意事項：
  1) 從手上取下手錶、戒指或其他金屬物體。
  2）使用絕緣手柄的工具。
  3）戴上橡膠手套和靴子。
  4）請勿在電池頂部放置工具或金屬零件。
  5）在連接或斷開電池端子之前，請先斷開充電電源。
  6）確定電池是否意外接地，如果不小心接地，請從地面移開電源。接觸接地電池的任何部分都可能導致觸電。 如果在安裝和維護過程中除去了這些接地，則可以減少這種電擊的可能性。

- 內部電池電壓為 12VDC、密閉鉛酸 6 芯電池。
- 電池的維修應由了解電池和所需注意事項的人員進行或監督，未經授權的人員遠離電池。
- 更換電池時，請使用相同數量和類型的密封鉛酸電池。
- 請勿打開或破壞電池，釋放電解質對皮膚和眼睛有害，可能有毒。
- 注意，觸電危險，此外通過將本機與主電源斷開連接，仍可通過電池供電來獲取危險電壓。因此當需要在 UPS 內部進行維護或維修工作時，應在電池連接器的正極和負極斷開電池電源。
- 為降低 UPS 過熱的風險，請勿遮蓋 UPS 的散熱孔，並避免將其暴露在直射陽光下或將其安裝在諸如太空加熱器或熔爐之類的發熱設備附近。
- 清潔前請拔下 UPS 的電源，請勿使用液體或噴霧清潔劑。

警告: 這是 C2 類 UPS 產品，在居住環境中此產品可能會造成無線電干擾，在這種情況下，可能要求用戶採取其他措施。

TROUBLESHOOTING

問題	可能原因	建議方案
LCD 面板上無任何顯示。	UPS 未開啟。	再次按電源開關以打開 UPS。
	電池電壓過低。	至少給電池充電 6 小時。
	電池故障。	更換電池。
UPS 持續處於電池模式.	電源線鬆動。	重新插入電源線。
UPS 持續發出嗶聲。	請檢查故障代碼以獲取詳細信息。	請檢查故障代碼以獲取詳細信息。
保護時間太短。	電池電壓過低。	至少給電池充電 6 小時。
	過載	移除一些不必要的負載。重新連接設備之前，請確保負載符合規範中指定的 UPS 功能。
	電池故障。	更換電池。

如果發生以上未列出的任何異常情況，請立即尋求服務。